MINISTÉRIO DA EDUCAÇÃO
SECRETARIA DE EDUCAÇÃO PROFISSIONAL E TECNOLÓGICA
INSTITUTO FEDERAL DE EDUCAÇÃO, CIÊNCIA E TECNOLOGIA DE MINAS GERAIS
Campus Congonhas
Setor de Gestão de Pessoas

Comunicado Nº 9/2024/CCO-SGP/CCO-IFMG/IFMG

Congonhas, 15 de março de 2024.

EDITAL 09/2024

MECÂNICA: USINAGEM, PROCESSO DE FABRICAÇÃO, METROLOGIA E DESENHO TÉCNICO.

PROVA DE DESEMPENHO DIDÁTICO

Encaminhamos em anexo o desenho que contém a peça que deverá ser fabricada durante a etapa da Prova de Desempenho Didático. É também a base para desenvolvimento da documentação a ser entregue, conforme descrito no referido edital 09/2024.

Atenciosamente,

Comissão Organizadora Local

Documento assinado eletronicamente por **Lorena Keller de Jesus Pereira**, **Assistente em Administração**, em 15/03/2024, às 10:14, conforme Decreto nº 10.543, de 13 de novembro de 2020.

A autenticidade do documento pode ser conferida no site https://sei.ifmg.edu.br/consultadocs informando o código verificador **1872791** e o código CRC **C4C9F6AC**.

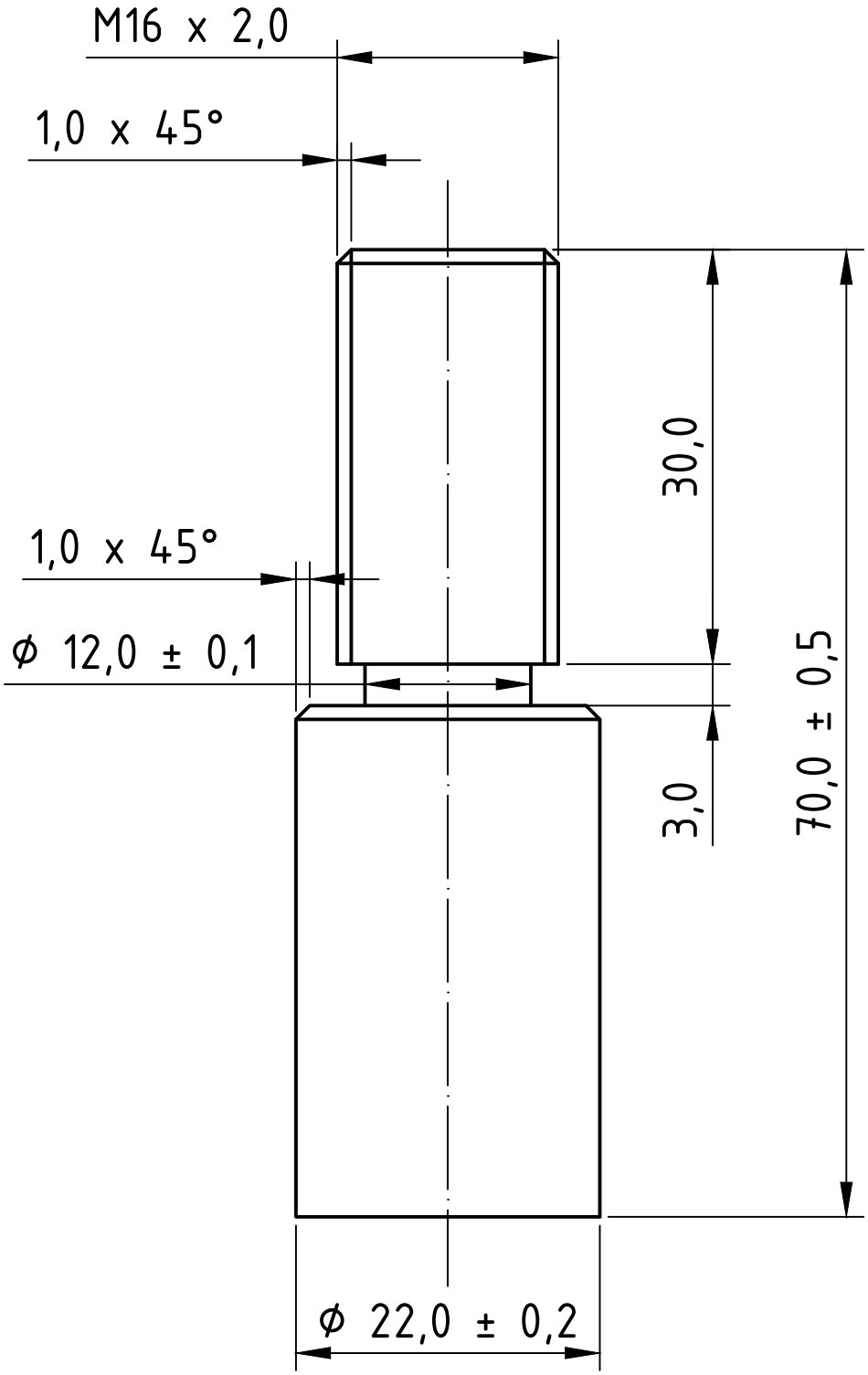

INSTITUTO FEDERAL
Minas Gerais

Área: Mecânica	
Material: Aço carbono ⌀ 1"	Data: 14/03/2024
Unidade: milímetro	Local: IFMG Congonhas-MG
Escala: 2:1	
Título: Eixo roscado	

A4